HIKVISION Domo PTZ "IP" 30x Alta Velocidad HK-DS2DE7186-AE

Domo IR PTZ "IP" 2Mp Exterior Día/Noche, CMOS 1/2.8" Zoom x30 Opticos x16 Dígital

HIKVISION

Características de la Cámara:

- Chip CMOS 1/2.8" de Escaneo Progresivo.
- Resolución 1080P Full HD
- Zoom de 30X óptico
- Vision Nocturna hasta 100m
- Función Día/Noche Verdadero con ICR, 3D DNR, Digital WDR.
- Posicionamiento 3D Inteligente
- Triple Stream
- Alimentación 24Vac/High-PoE.
- Uso Exterior IP66

DIMENSIONES

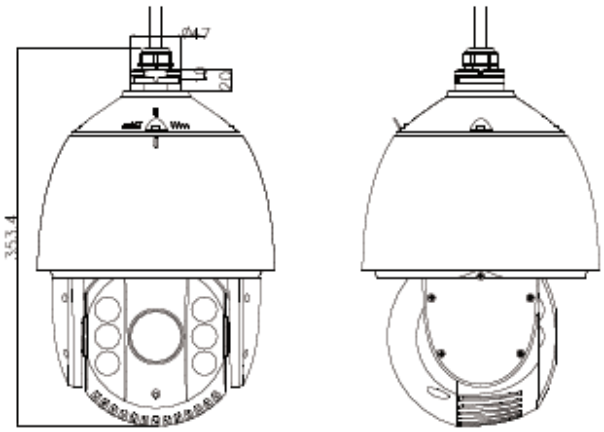

Unit : mm

HIKVISION Especificaciones HK-DS2DE7186-AE

ESPECIFICACIONES

CAMARA	Sensor de Imagen	Chip CMOS 1/2.8" de EScaneo Progresivo
	Pixeles efectivos	2230K pixeles
	Señal del Sistema	PAL / NTSC
	Iluminación mínima	Color: 0.05Lux@F1.6, AGC ON; B/W: 0.01Lux@F1.6, AGC ON; 0 lux con I
	Balance Blanco	Auto/Manual/ATW/Indoor/Outdoor/Daylight lamp/Sodium lamp
	AGC	Auto/Manual
	Nivel de Ruido S/N	Mayor o igual a 52 dB
	Reducción Digital de Ruido	3D DNR
	BLC	BLC
	Wide Dinamic Range	128X Digital WDR
	Disparador electrónico	1-1/10,000seg
	Día/Noche	Filtro de Corte IR
	Zoom Digital	16 x
	Modelo de Enfoque	Auto/Semi-automático/Manual
LENTE	Longitud focal	4.3 ~ 129mm, 30x
	Velocidad del zoom	Aprox. 3s (Optical Wide-Tele)
	Angulo de visión	65.1-2.34 grados (Wide-Tele)
	Mínima distancia de trabajo	10-1,500mm (Wide-Tele)
	Rango de apertura	F 1.6-F5.0
	Rango de paneo	360° contínuos
	Velocidad de paneo	Veloc. De paneo manual: 0.1° a 160°/s
		Veloc. De paneo de presets: 240°/s
	Rango de movim. Vertical	-15° a 90° (Auto Flip)
	Velocidad de mov. Vertical	Veloc. De Tilt Manual: 0.1° a 120°/s
		Veloc. De Tilt Preset: 200°/s
	Zoom proporcional	La velocidad de rotación puede ser ajustada automáticamente de acuerdo a los múltiples zoom que se realicen
	Número de presets	256
	Patrol (rondas)	8 rondas, cada una de hasta 32 presets
	Memoria a prueba de apagados	Soporta
	Distancia IR	Hasta 100m
	Intensidad IR	Ajuste automático, dependiendo del radio de zoom
	Entrada de Audio	Audio input (LINE input), 2 ~ 2.4V[p-p]; output impedance: 1KΩ, ±10%
	Salida de Audio	1 interface de salida de audio. Nivel de linea, impedancia: 600Ω
Red	Ethernet	10 Base-T / 100 Base-T, conector RJ-45
	Máxima Resolución de imagen	1920×1080
	Velocidad de cuadros	60Hz: 30 fps (1920×1080), 30 fps (1280×960) , 30 fps (1280×720)
	Compresión de imagen	H.264 / MPEG4
	Compresión de Audio	G.711u /G.711a /G.726
	Protocolos	IPv4/IPv6, HTTP, HTTPS, 802.1x, Qos, FTP, SMTP, UPnP, SNMP, DNS, DDNS, NTP, RTSP, RTP, TCP, UDP, IGMP, ICMP, DHCP, PPPoE
	Nro de Usuarios simultáneos	hasta 6 usuarios
	Stream	Dual Stream
	Mini tarjeta de memoria SD	Ranura para tarjeta SD incoporada, soporta hasta 32 Gb
	Nivel de Usuario/Host	Hasta 32 usuarios, 3 niveles: Administrador, Operador, Usuario
	Medidas de seguridad	Autenticación de usuario (ID y Clave) / Autenticación de Host (Dirección MAC) / Filtrado IP
Integración	Programas Aplicativos	Open-ended API, support Onvif, PSIA and CGI
	Buscador de Internet (IE)	IE 7, IE 8, IE 9, Chrome 8 +, Firefox 3.5 +, Safari 5 +
General	Protoclos RS-485	HIKVISION, Pelco-P, Pelco-D, self-adaptive
	Alimentación	24 VAC / High-PoE;
	Consumo	Max. 30W / 21W (IR On / Off)
	Temperatura de operación	-30°C a 65°C Exterior
	y humedad	90% o menos
	Nivel de protección	IP66 estándar (domo exterior)
		TVS 4,000V protección contra rayos, protección contra sobretensiones y protección contra transitorios de tensión
	Montaje	NO Incluye soporte de Pared (modelo HK-DS1614ZJ)
	Dimensiones	Φ220×353.4mm (Φ8.66”×13.91”)(Outdoor)
	Peso aprox.	5.5kg(12.13lbs)